ФРЕЗЫ торцовые насадные с МНП для снятия фасок

ТУ 25.73.40-025-36293294-2018

Назначение: фрезы предназначены для фрезерования фасок f = 45⁰, плоскостей и уступов, фасонных поверхностей и для контурной обработки.

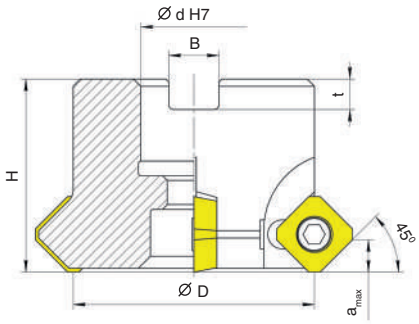

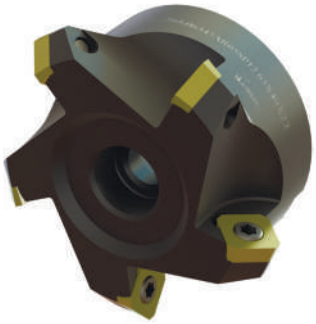

Обозначение	D	a	H	d	B	t	МНП	Z
280-04045AR03SP12	40	8	40	16	8,4	5,6	SPCW 12…	3
280-05045AR04SP12	50	8	40	22	10,4	6,3		4
280-06345AR05SP12	63	8	40	22	10,4	6,3		5

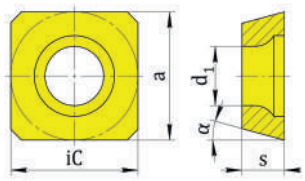

Размер	Обозначение	iC	s	d_1	α^0	Винт
12	SPCW 1204AP TN	12,700	4,76	5,5	11	ST-50120-UX

Пример заказа: Фреза с МНП **280-05045AR04SP12** 4 шт.