ФРЕЗЫ торцовые насадные с МНП и увеличенными положительными углами. Угол в плане 45⁰

ТУ 25.73.40-010-36293294-2018

Назначение: фрезы отвечают требованиям, предъявляемым к инструментам для обрабатывающих центров в отношении наибольшей жесткости режущей кромки, способности работать без виб-раций в условиях неудовлетворительной жесткости системы «станок – приспо-соб-ление – инструмент – деталь», малого потребления мощности в виду минимальных сил резания, широкого разнообразия операций и фрезеруемых материалов. Кроме того, фрезы применяются на универсально-фрезерных станках.

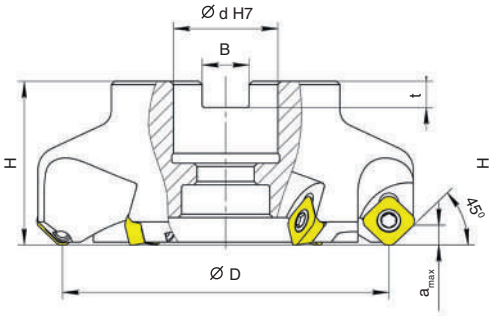

⌀ 40…100

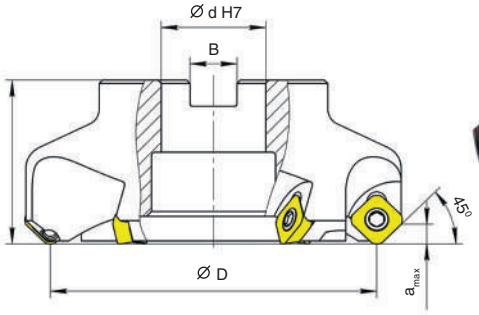

⌀ 125

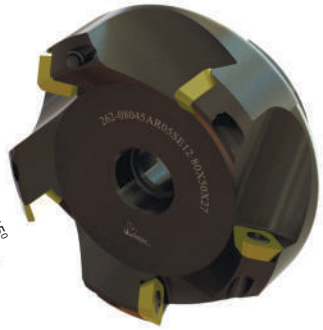

Обозначение	D	a	H	d	B	t	МНП	Z
260-04045AR03SE12	40	8	40	16	8,4	5,6	SEHW 12…	3
261-05045AR04SE12	50	8	40	22	10,4	6,3		4
262-06345AR05SE12	63	8	40	22	10,4	6,3		5
262-08045AR05SE12	80	8	50	27	12,4	7,0		5
262-10045AR06SE12	100	8	50	32	14,4	8,0		6
263-12545BR07SE12	125	8	63	40	16,4	9,0		7

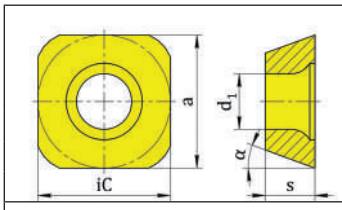

Размер	Обозначение	iC	a	s	d_1	α⁰	Винт
12	SEHW 1204AF FN	12,700	12,7	4,76	5,5	20	ST-50120-UX

Пример заказа: Фреза с МНП **262-08045AR05SE12** 2 шт.