Пластины XOET

Пластины квадратные с задним углом

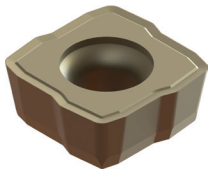

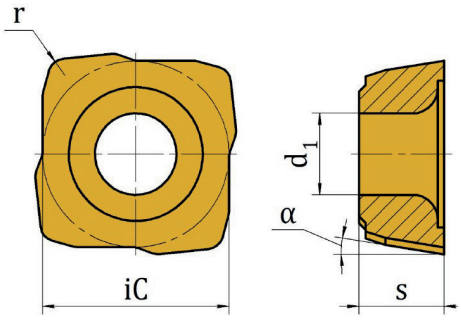

Обозначение	iC	a	s	α	d1	r	Сплав					
							P		M		K	
							1DA44		1DA44		1DA44	
XOET 030305	5,70	-	2,60	9	2,5	0,5	■		◧		◧	
XOET 040305	6,80	-	2,80	9	2,5	0,5	■		◧		◧	
XOET 050305	8,40	-	3,00	9	3,2	0,5	■		◧		◧	
XOET 060406	10,20	-	3,50	9	4,0	0,6	■		◧		◧	
XOET 070406	12,40	-	4,00	9	4,0	0,6	■		◧		◧	